SERIE POLY

300 l/min 79,3 USGPM — 15 bar 218 P.S.I.

POLY 2300

14.6022.97.3 - VD
14.6039.97.3 - VM
14.6031.97.3 - VC
14.6034.97.3 - VC2

Pompa a 6 membrane-pistone semidrauliche.
Pompe à 6 piston-membranes semi-hydrauliques.
Bomba de 6 membranas-pistón semi-hidráulicas

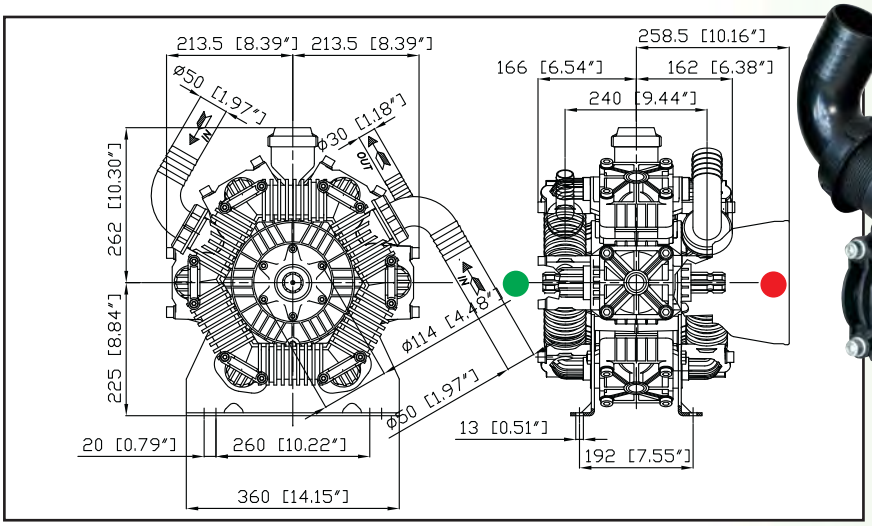

Optional Option *Opcional* H V

Caratteristiche tecniche Caractéristiques techniques *Características técnicas*				Mod. POLY 2300	
g/min; t/min; *rev./min.*		g/min	R.P.M.	550	550
Potenza - Puissance - *Potencia*		KW	HP	8,5	11,4
Peso - Poids - *Peso*		kg	lb	39	85,8
Dislivello aspirazione Pression négative *Presión negativa*	MAX	M	ft	1,5	4,9
	Servizio discontinuo Emploi discontinu *Servicio discontinuo*	mt	ft	3	9,8
Ø Aspirazione - Aspiration - *Aspiración*		mm	in	n.2x50	n.2x2"
Ø Mandata - Refoulement - *Presión*		mm	in	30	1"3/16
Max. Temperatura - Température - *Temperatura*		°C	°F	60	140
Tipo olio - Type huile - *Tipo aceite*		SAE	W	30	30
Capacità olio - Capacité huile - *Capacidad aceite*		lt	U.S.G.	4,36	1,12

TABELLA RENDIMENTI - TABLEAU DES PERFORMANCES
TABLA DE RENDIMIENTOS

POLY 2300		g./min. - t/min. - rev./min.							
		400		450		500		550	
BAR	P.S.I.	L/min. USGPM	Kw HP	L/min. USGPM	Kw HP	L/min. USGPM	Kw HP	L/min. USGPM	Kw HP
2	29	218 **57,6**	0,9 **1,1**	245 **64,8**	1,0 **1,3**	273 **72,1**	1,1 **1,4**	300 **79,3**	1,2 **1,6**
5	72,5	217 **57,3**	2,1 **2,8**	244 **64,4**	2,4 **3,2**	271 **71,6**	2,7 **3,6**	298 **78,7**	2,9 **3,9**
10	145	214 **56,5**	4,2 **5,6**	240,5 **63,6**	4,7 **6,3**	267 **70,6**	5,2 **7,0**	294 **77,7**	5,8 **7,7**
15	218	211 **55,7**	6,2 **8,3**	237 **62,7**	7,0 **9,3**	264 **69,7**	7,8 **10,4**	290 **76,6**	8,5 **11,4**

ALBERO POMPA - ARBRE POMPE - *CIGÜEÑAL BOMBA*

ANT. - AVANT - ANTERIOR

ANT. - AVANT - ANTERIOR

POST. - ARRIÈRE POSTERIOR

POST. - ARRIÈRE POSTERIOR
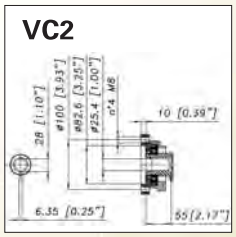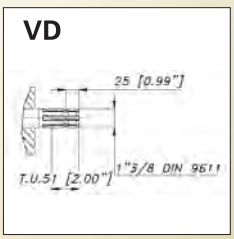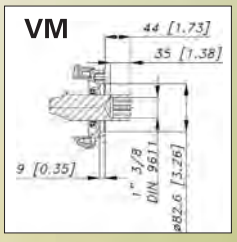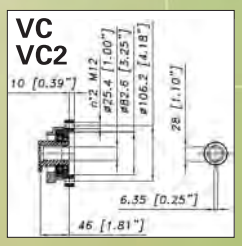
POST. - ARRIÈRE POSTERIOR